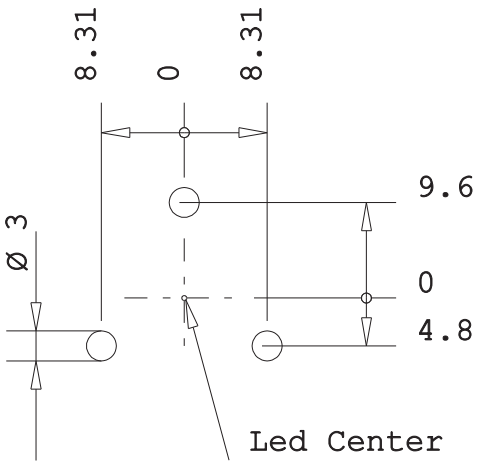

Layout

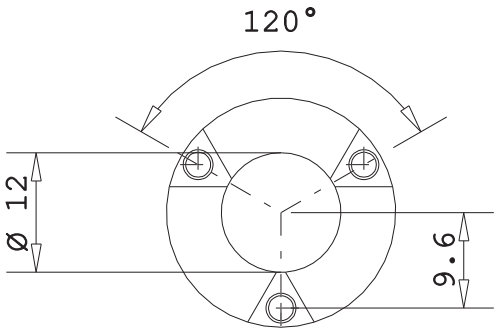

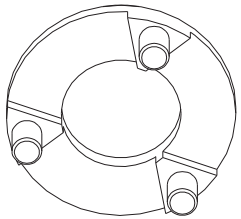

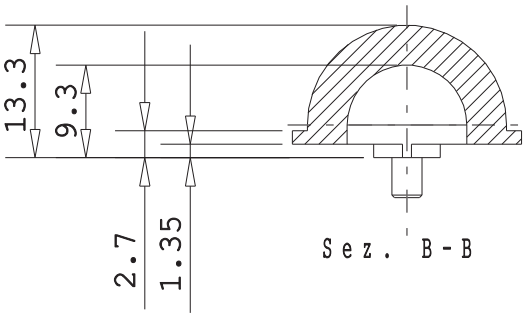

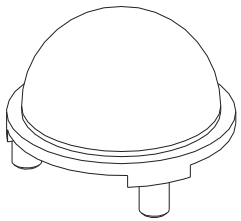

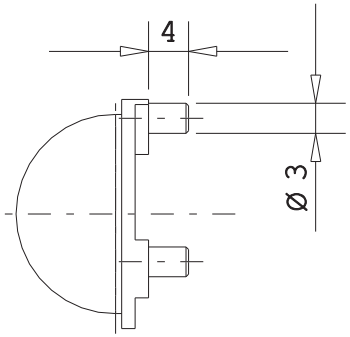

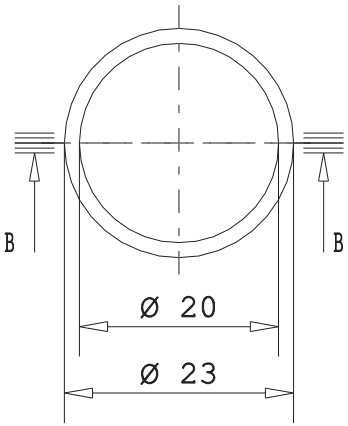

''Progetto e disegno di proprietà della KHATOD OPTOELECTRONIC s.r.l. Le soluzioni tecniche adottate in questo disegno sono di nostra esclusiva proprità e quindi, a norma delle vigenti leggi, ne è vietata la riproduzione e la veicolazione a terzi senza nostra autorizzazione scritta.''

PARTICOLARE : LENS DIFFUSER COUPLING	DISEGNATORE : LM		PROGETTO : PLJT
CODICE : PLJT 20 / 02	VISTO : SB	CONTR: GV	DATA : 20/04/2007
KHATOD Via Monfalcone,41 Cinisello Balsamo MILANO ITALIA WWW.KHATOD.COM	Tutte le dimensioni in mm. Toll. Gen. +/- 0.20 mm	TRATTAMENTI TERMICI: No One	MATERIALE: OPTICAL POLYMER
		SCALA : 1 : 1	FOGLIO : 1 of 1